HF LS LI

HF LS LI | 灯光管理系统的传感器

产品特点

- 用于全套照明装置或其附属装置的光线和存在传感器
- 通过有源雷达传感器元件进行存在检测
- 双色 LED 功能指示器
- 运动检测范围可调整
- 安装高度： 2...13 m
- 集成式红外遥控接收器
- 通过带极性反接保护功能的 4p4c 插座（RJ10）进行连接

产品优势

- 采用遥控，可独立地启用/停用光线传感器和存在传感器
- V(λ) 校正后的光传感器元件

应用领域

- 安装在防护型灯具中
- 物流中心和工厂大厅中的走廊照明控制
- 天花板很高的区域

© 2024, Inventronics GmbH. 版权所有。Inventronics集团是OSRAM品牌的许可证持有人，OSRAM品牌是ams OSRAM集团的商标。

技术参数

尺寸和重量

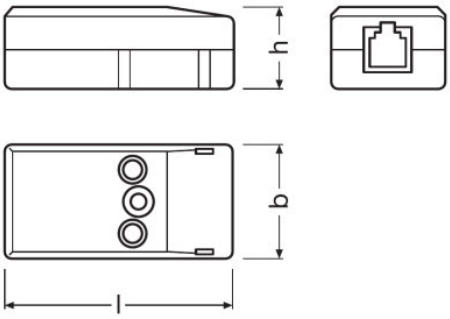

宽度	28.0 mm
产品重量	22.00 g

颜色和材料

产品颜色	白色

功能

最大安装高度	8 m
探测角度	35...80 °
安装类型	Luminaire attachment/一体式灯具

物流数据

商品编码	85365019900

Environmental information

Information according Art. 33 of EU Regulation (EC) 1907/2006 (REACh)	
Date of Declaration	06-10-2023
Primary Article Identifier	4052899921481
Candidate List Substance 1	Lead
CAS No. of substance 1	7439-92-1
Safe Use Instruction	The identification of the Candidate List substance is sufficient to allow safe use of the article.
Declaration No. in SCIP database	08e2d7fc-08dd-4c8c-be85-25137eb3adc9

© 2024, Inventronics GmbH. 版权所有。Inventronics集团是OSRAM品牌的许可证持有人，OSRAM品牌是ams OSRAM集团的商标。

产品数据表

设备/配件

- 适用于 DALIeco 控制单元

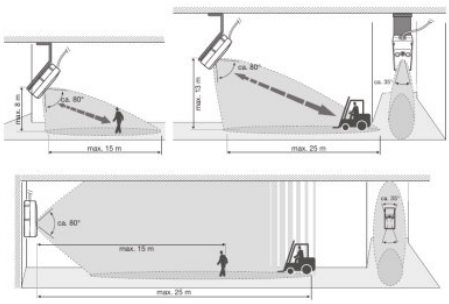

490632_HF LS LI detection range wall mounting angle

下载数据

	文件
	User instruction HF LS LI
	小册子 DALIeco: Multi-functional light management system (EN)
	小册子 Light is the efficiency booster - LED-based industrial lighting (EN)
	小册子 Light is the efficiency booster - LED-based industrial lighting (DE)
	操作指引 473257_Operating instructions HF LS LI
	CAD数据 HF LS LI CAD Data IGS
	CAD数据3 HF LS LI CAD step
	CAD数据3 HF LS LI CAD Data xT
	CAD 数据PDF 文件 HF LS LI CAD pdf

© 2024, Inventronics GmbH. 版权所有。Inventronics集团是OSRAM品牌的许可证持有人，OSRAM品牌是ams OSRAM集团的商标。

产品数据表

物流数据

产品代码	产品描述	包装单位（件/单位）	尺寸（长 x 宽 x 高）	体积	毛重
4052899921481	HF LS LI	箱 25	180 mm x 160 mm x 70 mm	2.02 dm^3	680.00 g

这里所提到的产品编码代表最小订购数量。一个整件包装含有一个或多个单一产品。请您在下单时，按一个或多个整件数下单。

可选择性配件

产品描述	配件名称	配件代码
HF LS LI		4062172386326
HF LS LI		4062172386357
HF LS LI		4062172386388
HF LS LI		4062172386418

免责声明

Subject to change without notice. Errors and omission excepted. Always make sure to use the most recent release.

—

© 2024, Inventronics GmbH. 版权所有。Inventronics集团是OSRAM品牌的许可证持有人，OSRAM品牌是ams OSRAM集团的商标。